Монтажные плиты серии BS3

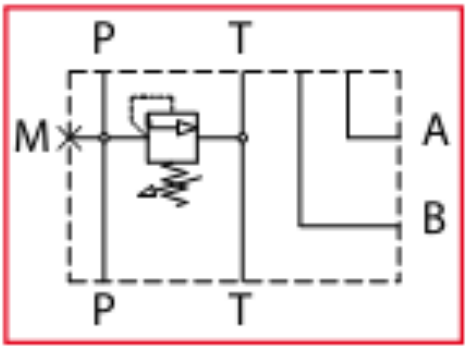

Монтажные плиты серии BS3 предназначены для установки модульной гидроаппаратуры на 1 место присоединения типоразмера СЕТОР 3. Плита имеет встроенный предохранительный клапан и порт M (G1/4) для присоединения манометра.

Вязкость жидкости: 10-500мм2/с

Температура жидкости: –30…+80°C

Температура окружающей среды: –20…+80°C

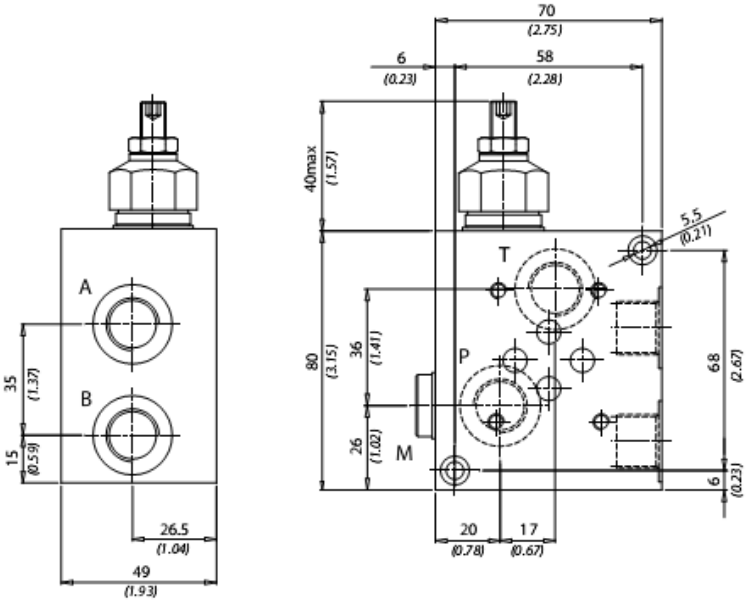

[mm / (Inches)]

Максимальное давление	Максимальный расход	Порты P-T-A-B	Вес
250 bar	40 л/мин	G3/8	0,8 кг